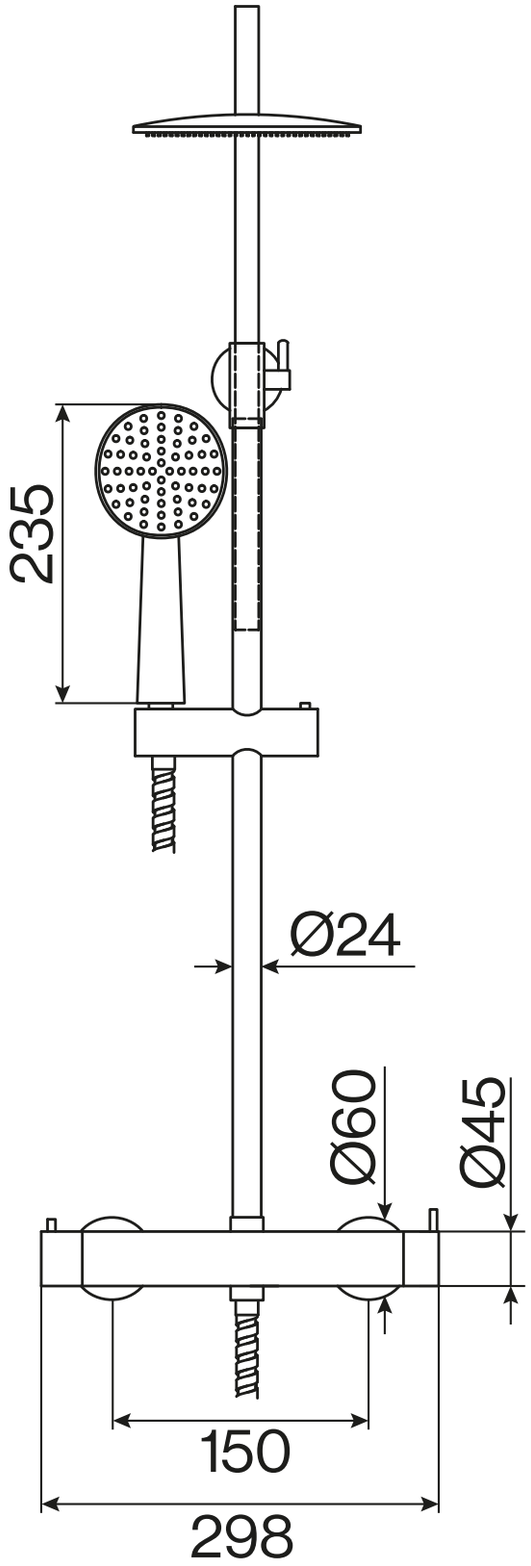
235
Ø24
Ø60
Ø45
150
298

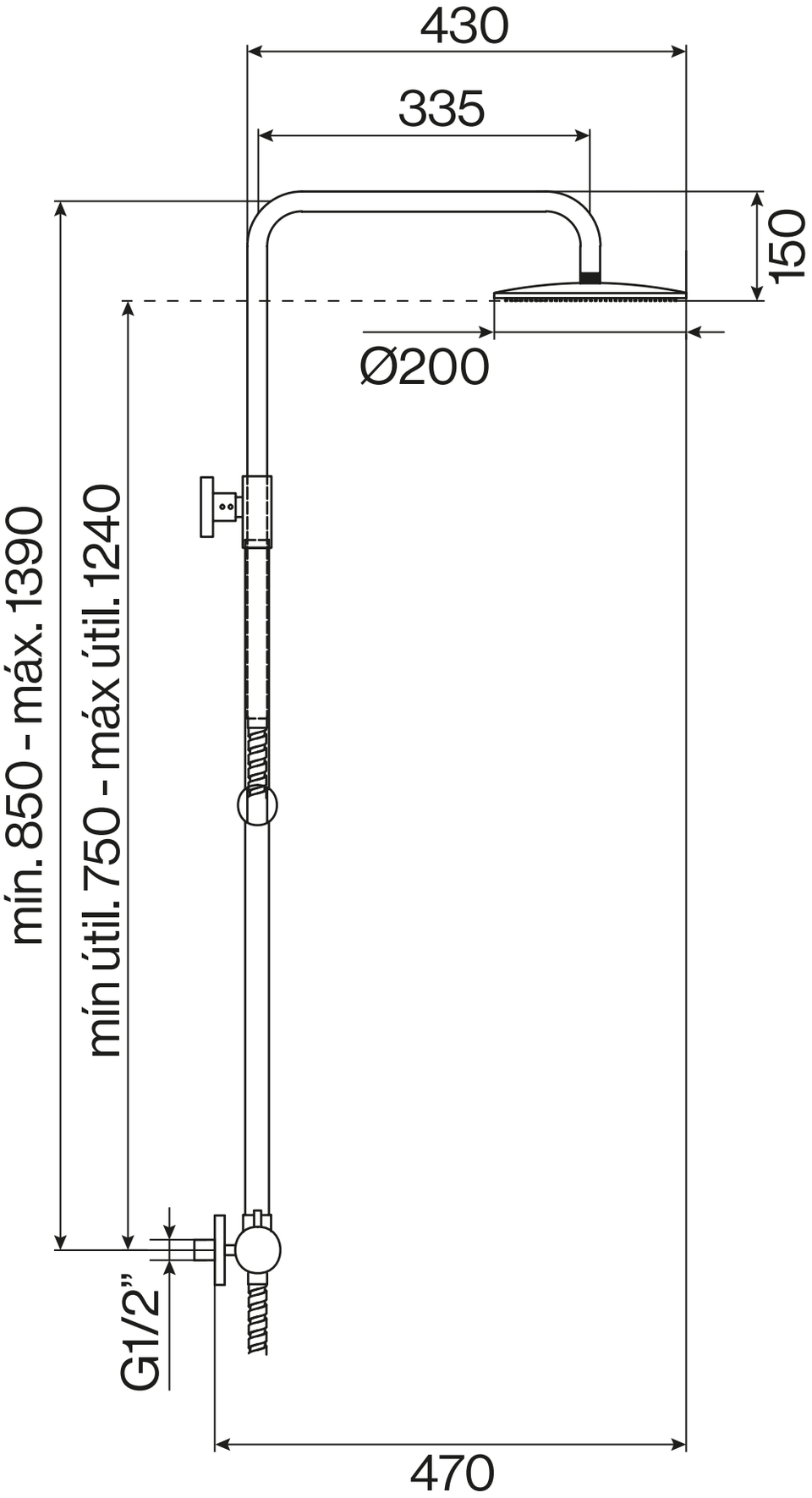
430
335
150
Ø200
mín. 850 - máx. 1390
mín útil. 750 - máx útil. 1240
G1/2”
470