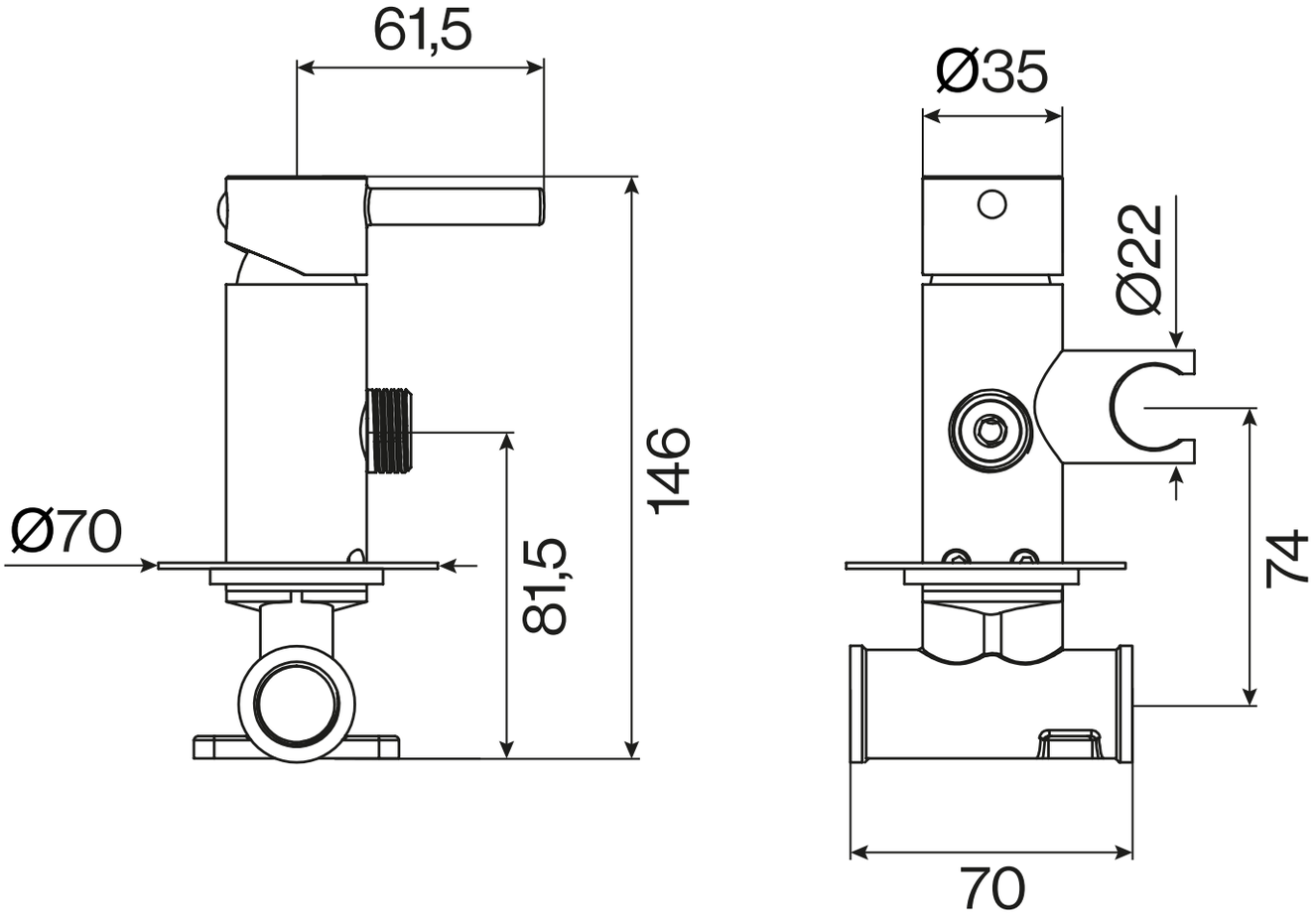
61,5
Ø35
Ø22
146
Ø70
81,5
74
70