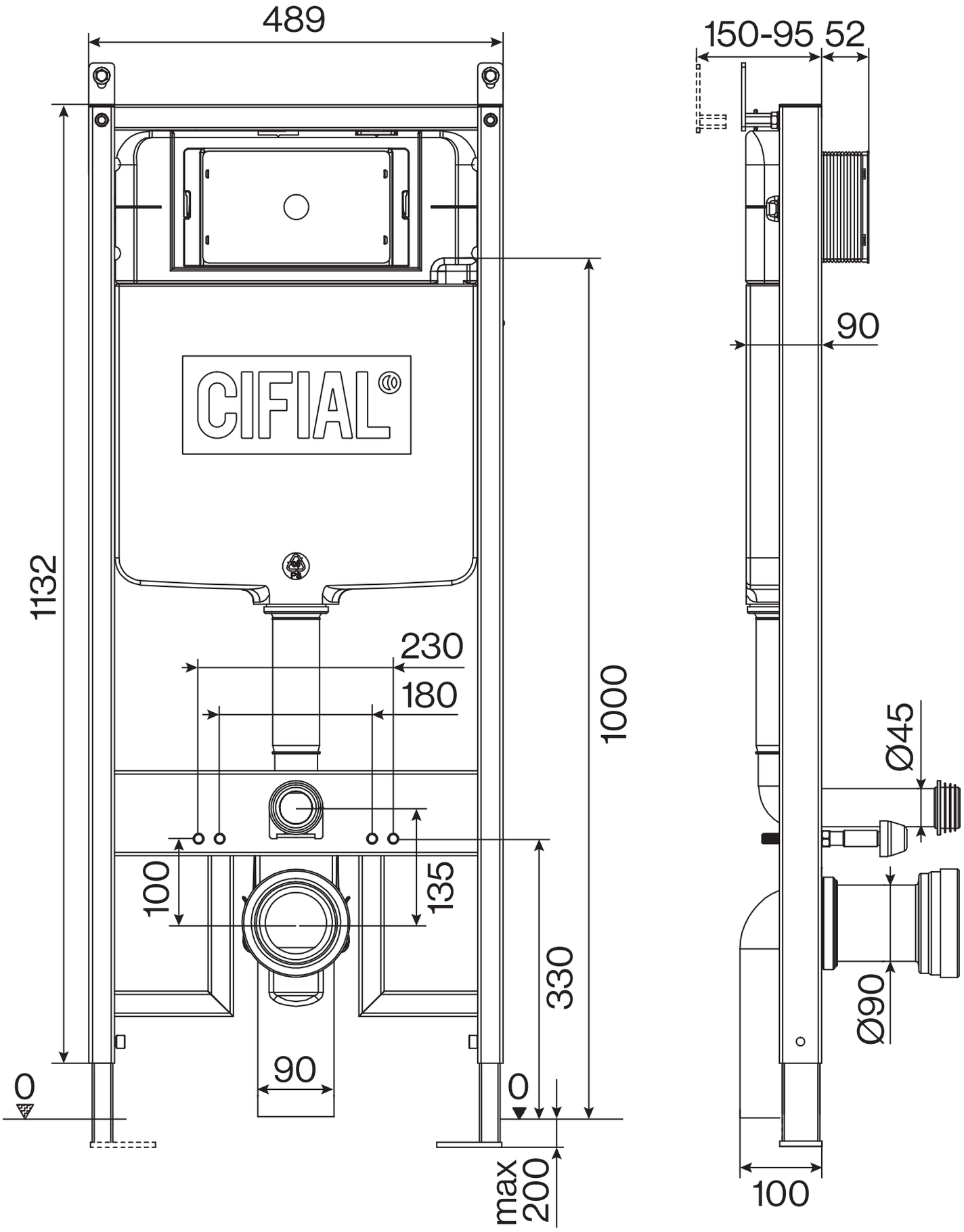
489
150-95
52
90
CIFIAL®
1132
230
180
1000
Ø45
100
135
330
Ø90
90
0
0
max
200
100