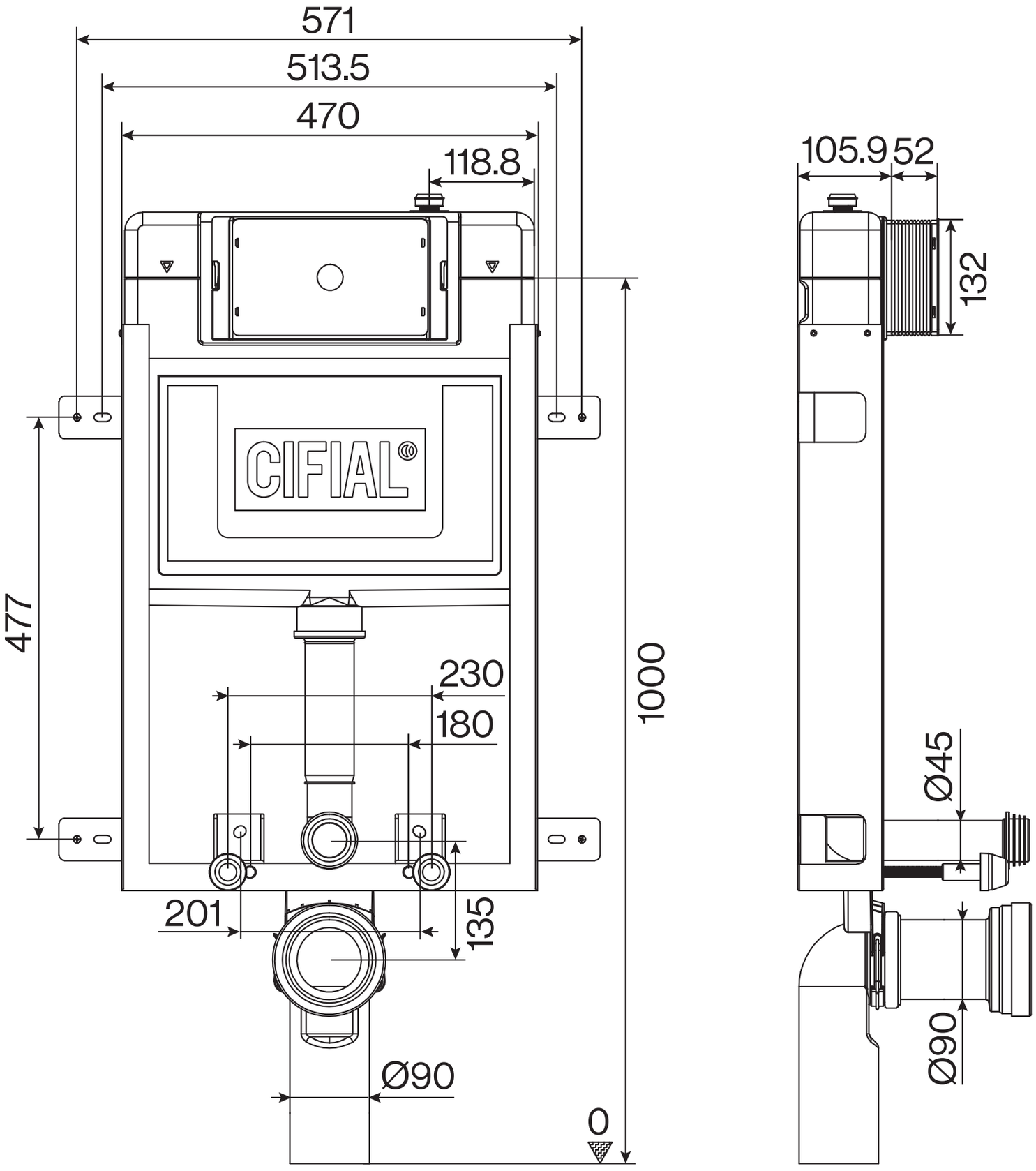
571
513.5
470
118.8
CIFIAL®
477
1000
230
180
201
135
Ø90
0
105.9
52
132
Ø45
Ø90