ST25S

CIFIAL since 1904

32410MS-

Monocomando de Bidé_Bidet Mixer_Mezclador de Bidé_ Mitigeur de Bidet

Características
Features
Características
Caractéristiques

Material_Material_Matériau_Material

Latão
Brass
Latón
Laiton

Peso_Weight_Peso_Poids

1,455 KG

Embalagem_Package_Caja_Embalage

1,935 KG | 170 x 150 x 70

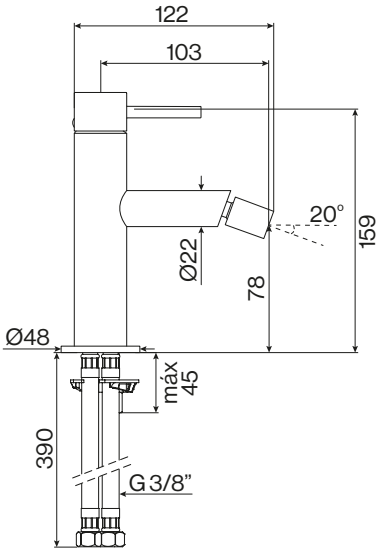

Cartucho Ø25
Cartridges Ø25
Cartucho Ø25
Cartouche Ø25

Cromado Extra Brilho
Extra Shiny Chrome
Extra Bright Chrome
Chrome Extra Brillant

Preto Mate
Matte Black
Negro Mate
Noir Mat

Acabamento PVD
PVD Finish
Acabado PVD
Finition PVD

Caudal | 10,1 l/m
Flow rate | 10,1 l/m
Caudal | 10,1 l/m
Débit | 10,1 l/m

10 Anos Garantia
10 Year Guarantee
10 años de garantía
Garantie de 10 ans

Testado e Controlado
Tested and Controlled
Probado y controlado
Testé et contrôlé

Serviço Pós-venda
After Sales Service
Servicio Postventa
Service Après-vente

Fácil Montagem
Easy Assembly
Fácil montaje
Assemblage facile

Acabamentos
Finishings
Acabados
Finitions

CR
625

BL
291

PVD Polido
Polished PVD
X10
X30
X40

PVD Escovado
Brushed PVD
X11
X31
X41

Peças Sobresselentes
Spare Parts
Piezas de Recambio
Pièces Détacheées

REF.				
3493272	5711479	5700018	5711682	5713025
Manípulo Handle Maneta Levier	**Cartucho** Cartridges Cartucho Cartouche	**Flexível** Flexible Latiguillos Flexible	**Kit Fixação** Fixing kit Kit de fijación Kit de fixation	**Emulsor** Aerator Atomizador Aérateur

Complementos
Complements
Complementos
Compléments

Válvula
Push Waste
Desague
Soupape
P. 158

Louça Sanitária
Sanitaryware
Sanitarios
Lavabo
P. 174

Acessórios Banho
Bath Acessories
Accesorios de Baño
Accessoires de Bain
P. 162

Móvel de Banho
Bathroom Furniture
Mueble de Bãno
Meubles de Bains
P. 210

Catálogo/ Catalogue

CIFIAL S.A.
Estrada da Circunvalação n.º48
4520-482 Rio Meão | Portugal
Tel. +351 256 780 100 | **Fax.** +351 256 783 395
encomendas@cifial.pt | comercial@cifial.pt

CIFIAL UK LTD
7 Faraday Court | Park Farm Industrial Estate
Wellingborough | Northants NN8 6XY | UK
Tel. +44 1933 402 008 | Fax. +44 1933 402 063
sales@cifial.co.uk

www.cifial.pt
www.cifial.co.uk