Termostática duche exposta

Exposed thermostatic shower system

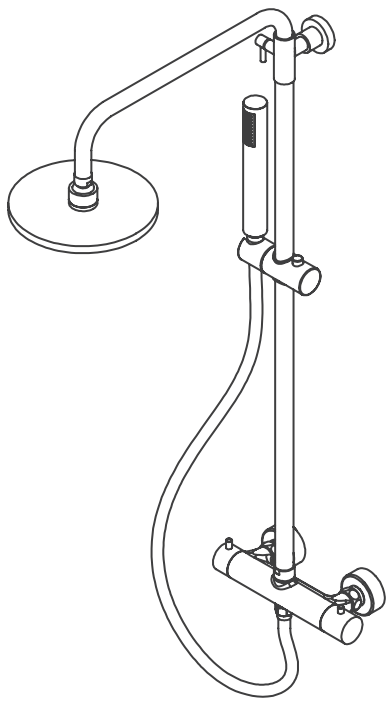

Manual de instalação.
Installation manual.

z

Condições de garantia
Warranty conditions
Conditions de garantie
Condiciones de garantía

PT. Ao abrigo desta garantia a CIFIAL assume a reparação, substituição de peças ou do produto, de acordo com a situação em causa. Em qualquer dos casos excluem-se do âmbito desta garantia os eventuais custos de mão-de-obra e transporte.

Under this warranty, CIFIAL guarantees the repair, replacement of parts or of the product, in accordance with the relevant situation. In any case, any labour and transport costs are excluded from the scope of this guarantee.

Au titre de cette garantie, Cifial prend en charge la réparation ainsi que le remplacement des pièces ou du produit, selon le cas. Dans tous les cas, sont exclus du champ d'application de cette garantie les coûts de main-d'œuvre et de transport.

En virtud de esta garantía, Cifial asume la reparación, la sustitución de las piezas o del producto según la situación en cuestión. En cualquier caso, los gastos de mano de obra y transporte quedan excluidos del alcance de esta garantía.

Prazos de garantia
Warranty periods
Périodes de garantie
Plazos de garantía

Produto / *Product / Produit / Producto*	Tipo de garantia / *Warranty type / Type de garantie / Tipo de garantía*	Duração / *Duration / Durée / Duración*
Torneiras / *Taps / Robinets / Griferías*	**Fabrico** / *Manufacturing / Manufacture / Fabricación*	**10 anos** / *10 years / années / años*
Acabamentos / *Finishes / Finitions / Acabados*	**PVD** / *PVD*	**10 anos** / *10 years / années / años*
	Cromados ou niquelados / *Chrome or nickel plated / Chromé ou nickelé / Cromado o niquelado*	**5 anos** / *5 years / années / años*
	Outros acabamentos / *Other finishes / Autres finitions / Otros acabados*	**3 anos** / *3 years / années / años*

A CIFIAL disponibiliza componentes de substituição até 10 anos.

CIFIAL provides replacement components for 10 years.

CIFIAL fournit des composants de remplacement pendant 10 ans.

CIFIAL proporciona componentes de repuesto durante 10 años.

Exclusões à garantia
Warranty exclusions
Son exclus de la garantie
Exclusiones de la garantía

- Danos sofridos durante o armazenamento, transporte ou manuseamento;
- Inadequada instalação ou utilização;
- Substituição de peças de desgaste sujeitas à presença de resíduos de proveniência diversa;
- Dano por utilização de peças de desgaste não recomendadas pela CIFIAL;
- Danos causados na superfície por limpeza inadequada devido à utilização de detergentes ou produtos químicos agressivos;
- Os produtos instalados para uso público ficam condicionados à garantia legal para esta utilização;
- Produtos reparados ou intervenciondados por pessoal não qualificado;
- Danos causados pelo gelo.

- Damage suffered during storage, transport or handling;
- Inadequate installation or use;
- Replacement of wear parts when subject to the presence of waste from other sources;
- Damage due to the use of wear parts not recommended by CIFIAL;
- Surface damage caused by improper cleaning due to the use of aggressive detergents or chemicals;
- Products installed for public use are limited to the legal warranty for this use;
- Products repaired or interfered with by unqualified personnel;
- Ice damage.

- Les dommages subis lors du stockage, du transport ou de la manipulation;
- Toute installation ou utilisation inappropriée;
- Le remplacement des pièces d'usure suite à la présence de déchets d'origines diverses;
- Les dommages liés à l'utilisation de pièces d'usure non recommandées par Cifial;
- Les dommages causés à la surface par un nettoyage inapproprié avec des détergents ou des produits chimiques agressifs;
- Les produits à usage public, lesquels sont couverts par une garantie légale spécifique;
- Les produits réparés ou entretenus par du personnel non qualifié;
- Les dommages causés par le gel.

- Danos sufridos durante el almacenamiento, el transporte o la manipulación;
- Instalación o uso inadecuado;
- Sustitución de piezas de repuesto sujetas a la presencia de residuos de otras fuentes;
- Daños por el uso de piezas de repuesto no recomendadas por Cifial;
- Daños en la superficie causados por una limpieza inadecuada debido al uso de detergentes o productos químicos agresivos;
- Los productos instalados para uso público están sujetos a la garantía legal para esta utilización;
- Productos reparados o intervenidos por personal no cualificado;
- Daños causados por hielo.

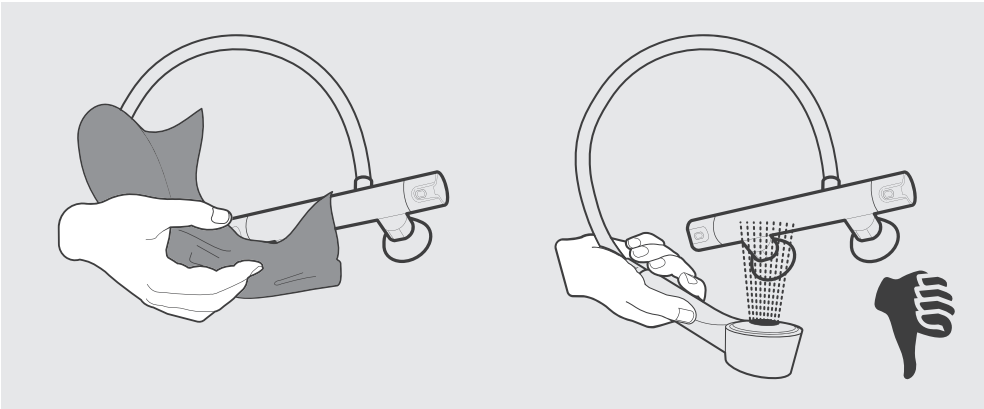

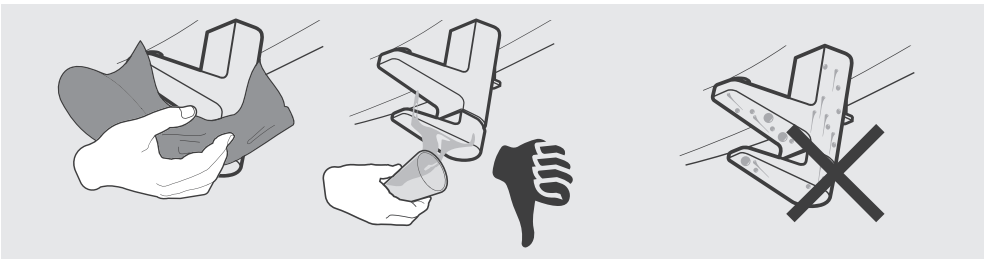

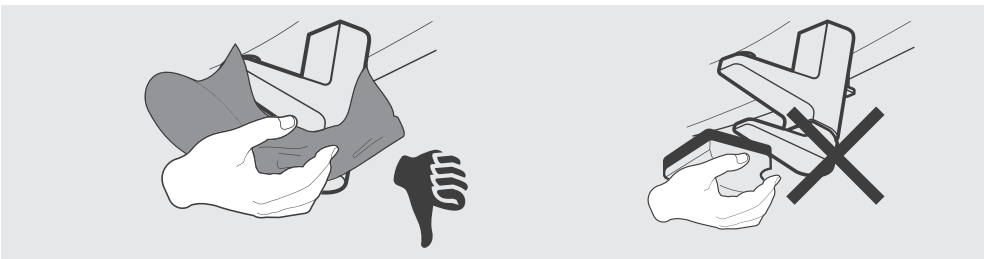

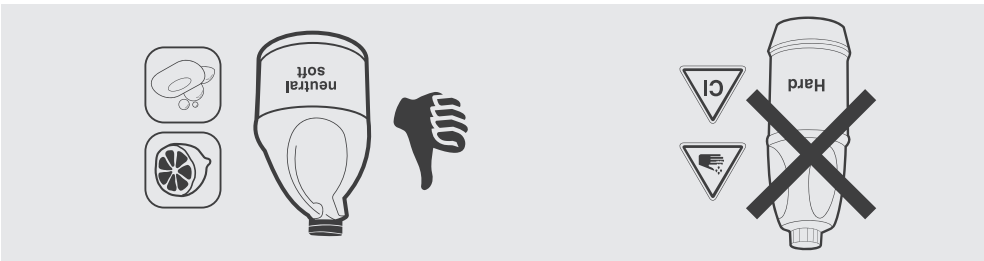

CIFIAL®
since 1904

+351 256 780 100
Chamada para rede fixa nacional
National landline call

CIFIAL®
since 1904

Assistência técnica
Technical assistance
Assistance technique
Ayuda técnica

A CIFIAL presta o Serviço de Assistência Técnica gratuito, diretamente ou através dos revendedores da marca CIFIAL, apenas nas situações de defeito de fabrico. A confirmação do defeito de fabrico deve ser efetuada por técnicos da CIFIAL nas nossas instalações e pelo Departamento de Qualidade, ou pela verificação no local de aplicação quando o tipo e dimensão do produto assim o justifique. Após a análise da ocorrência, sempre que não se confirme a responsabilidade da CIFIAL o serviço será debitado.

CIFIAL provides a Technical Assistance Service free of charge, directly or through the Cifial brand dealers, only in situations of manufacturing defect. The manufacturing defect must be confirmed by CIFIAL technicians at our facilities and by the Quality Department, or by verification at the place of application when the type and size of the product justifies it. Whenever CIFIAL is found not to be liable, after analysis, the service will be charged to the customer.

En cas de défaut de fabrication uniquement, CIFIAL fournit un service d'assistance technique gratuit, directement ou par l'intermédiaire des revendeurs Cifial. Le défaut de fabrication doit être confirmé par les techniciens CIFIAL dans nos installations et par le service qualité, ou vérifié sur le lieu d'installation lorsque le type et la taille du produit le justifient. Après analyse du problème, le service sera facturé si la responsabilité de CIFIAL n'est pas constatée.

CIFIAL ofrece el Servicio de Asistencia Técnica de forma gratuita, directamente o a través de los distribuidores de la marca Cifial, solo en situaciones de defecto de fabricación. La confirmación del defecto de fabricación deberá realizarse por parte de los técnicos del CIFIAL en nuestras instalaciones y por el Departamento de Calidad, o mediante la verificación en el lugar de aplicación cuando el tipo y tamaño del producto lo justifique. Tras el análisis de la incidencia, si no se confirma la responsabilidad de CIFIAL, se cobrará el servicio.

INSTALADOR.
INSTALER.
INSTALLATEUR.
INSTALADOR

Por favor entregue todas as instruções que acompanham este produto ao seu proprietário.

Handover all documents in the packaging to the product owner.

Remettre tous les documents dans l'emballage au propriétaire du produit

Entregar todos los documentos del embalaje al propietario del producto.

Certificações
Certifications
Certifications
Certificaciones

CERTIFICAÇÃO apcer ISO 9001
CERTIFIED IQNet MANAGEMENT SYSTEM

CIFIAL S.A.

Avenida de Santiago n.º184
4520-907 Rio Meão | Portugal

Tel. +351 256 780 100
Fax. +351 256 783 395

Chamada para rede fixa nacional
National landline call

cifial@cifial.pt | www.cifial.pt

CIFIAL UK LTD

7 Faraday Court | Park Farm Industrial Estate
Wellingborough | Northants NN8 6XY | UK

Tel. +44 1 933 402 008
Fax. +44 1 933 402 063

sales@cifial.co.uk | www.cifial.co.uk

Monocomando embutido. Manual de instalação.
Concealed mixer. Installation manual.
Mélangeur encastré. Manuel d'installation.
Monomando empotrado. Manual de instalación.

CIFIAL
since 1904

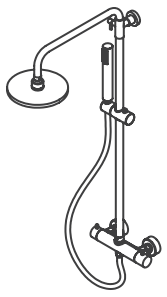

Ferramentas:
Tools:

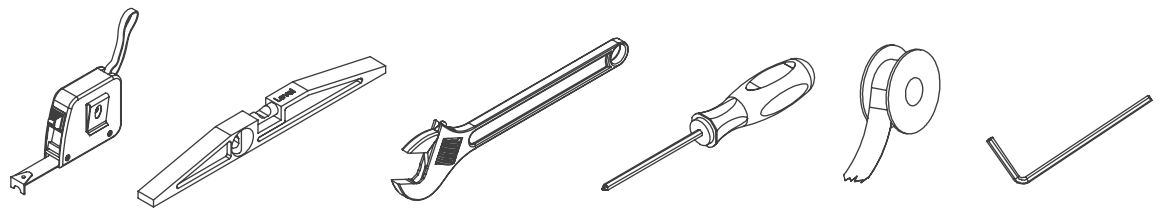
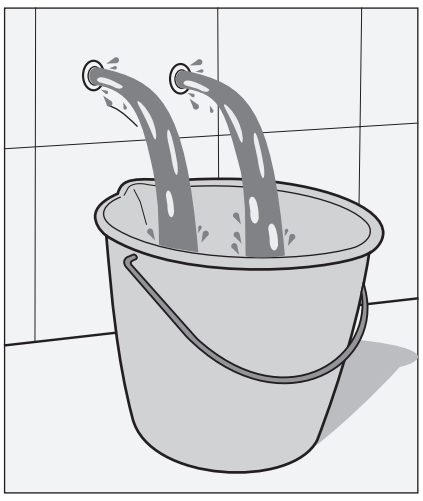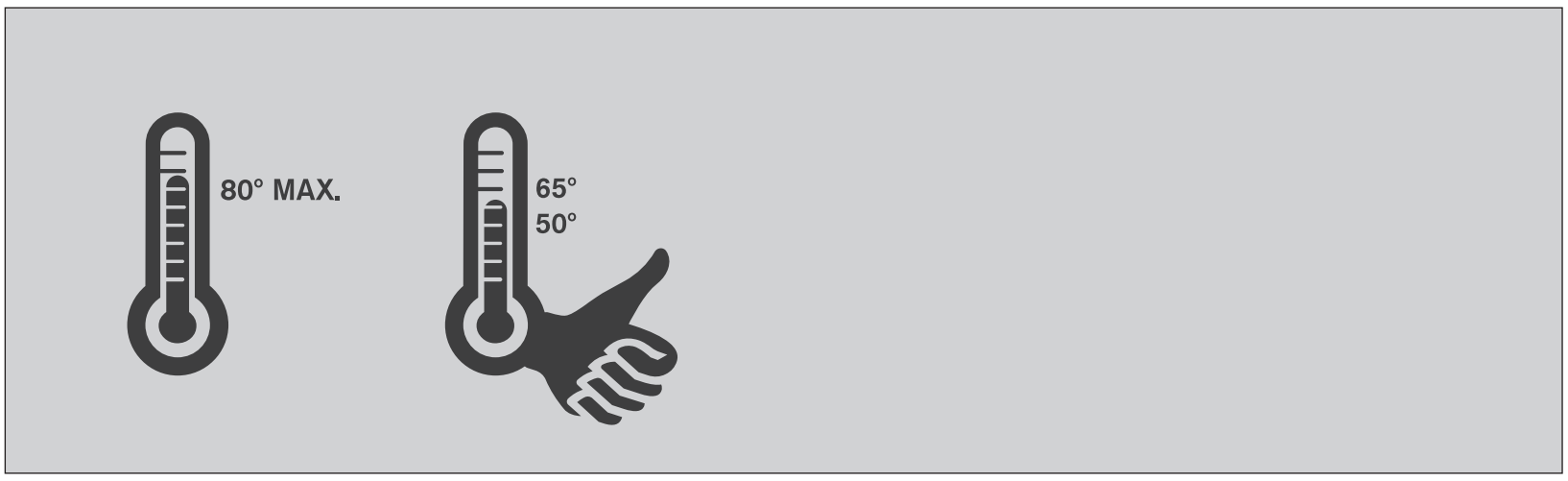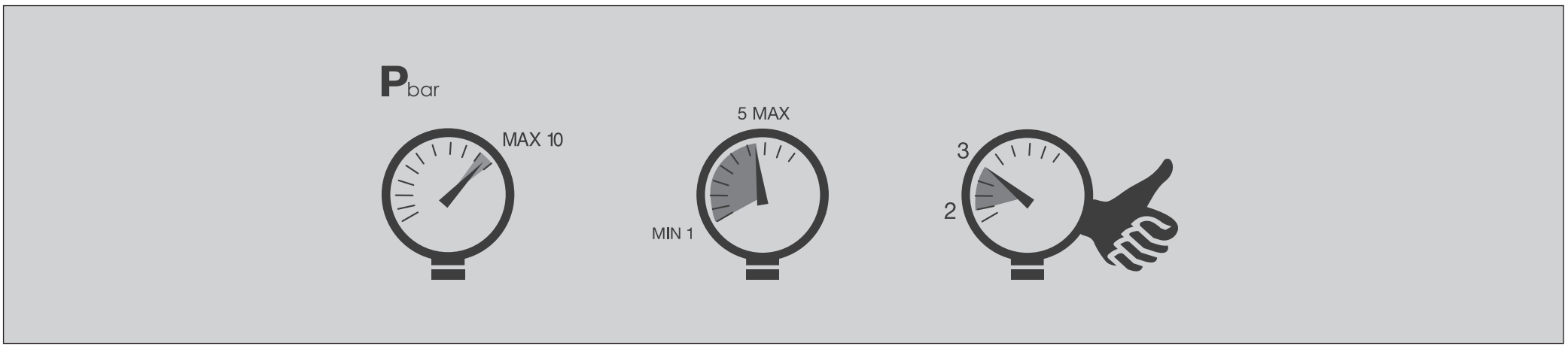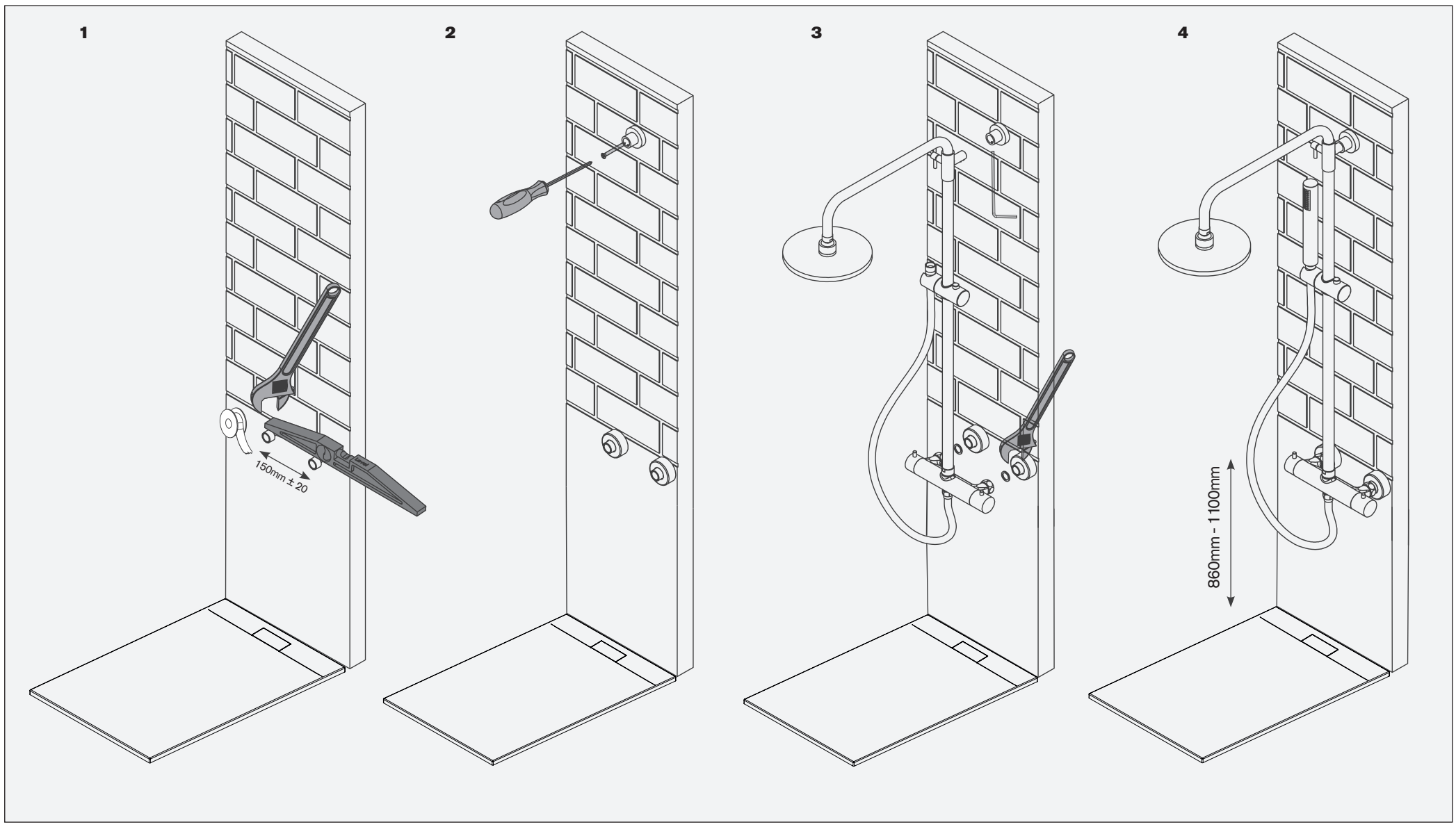
Cuidados de instalação:
Installation care: