# City

CIFIAL since 1904

## 32406CY-

**Monocomando de Lav.**_Basin Mixer_Mezclador de Lavabo_Mitigeur de lavabo

**Acabamentos**
Finishings
Acabados
Finitions

CR
625

BL
291

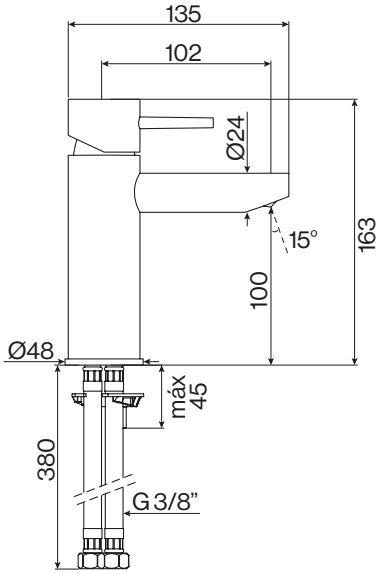


### Características
Features
Características
Caractéristiques

**Material**_Material_Matériau_Material

Latão
Brass
Latón
Laiton

**Peso**_Weight_Peso_Poids

865 G

**Embalagem**_Package_Caja_Embalage

1,345 KG | 170 x 150 x 70

**Cartucho Ø35**
Cartridges Ø35
Cartucho Ø35
Cartouche Ø35

**Cromado Extra Brilho**
Extra Shiny Chrome
Extra Bright Chrome
Chrome Extra Brillant

**Preto Mate**
Matte Black
Negro Mate
Noir Mat

**Caudal | 5 l/m**
Flow rate | 5 l/m
Caudal | 5 l/m
Débit | 5 l/m

**Fácil Montagem**
Easy Assembly
Fácil montaje
Assemblage facile

**10 Anos Garantia**
10 Year Guarantee
10 años de garantía
Garantie de 10 ans

**Testado e Controlado**
Tested and Controlled
Probado y controlado
Testé et contrôlé

**Serviço Pós-venda**
After Sales Service
Servicio Postventa
Service Après-vente

### Peças Sobresselentes
Spare Parts
Piezas de Recambio
Pièces Détacheées

| REF. | | | |
|---|---|---|---|
| 3493252-XXX | 5711485 | 5700018 | 5711682 |
| **Manípulo**<br>Handle<br>Maneta<br>Levier | **Cartucho**<br>Cartridges<br>Cartucho<br>Cartouche | **Flexível**<br>Flexible<br>Latiguillos<br>Flexible | **Kit Fixação**<br>Fixing kit<br>Kit de fijación<br>Kit de fixation |

### Complementos
Complements
Complementos
Compléments

**Válvula**
Push Waste
Desague
Soupape
P. 156

**Louça Sanitária**
Sanitaryware
Sanitarios
Lavabo
P. 168

**Acessórios Banho**
Bath Acessories
Accesorios de Baño
Accessoires de Bain
P. 158

**Móvel de Banho**
Bathroom Furniture
Mueble de Bãno
Meubles de Bains
P. 218

**Catálogo/** Catalogue

**CIFIAL S.A.**
Rua da Circunvalação n.º210, Abelheira
4520-461 Rio Meão | Portugal
**Tel.** +351 256 780 100 | **Fax.** +351 256 783 395
**encomendas@cifial.pt | comercial@cifial.pt**

**CIFIAL UK LTD**
7 Faraday Court | Park Farm Industrial Estate
Wellingborough | Northants NN8 6XY | UK
Tel. +44 1933 402 008 | Fax. +44 1933 402 063
**sales@cifial.co.uk**

**www.cifial.pt**
**www.cifial.co.uk**