City

CIFIAL since 1904

32408CY-

Monocomando de Lav._Basin Mixer_Mezclador de Lavabo_Mitigeur de lavabo

Acabamentos
Finishings
Acabados
Finitions

CR

BL

Características
Features
Características
Caractéristiques

Material_Material_Matériau_Material

Latão
Brass
Latón
Laiton

Peso_Weight_Peso_Poids

1,405 KG

Embalagem_Package_Caja_Embalage

1,885 KG | 350 x 205 x 50

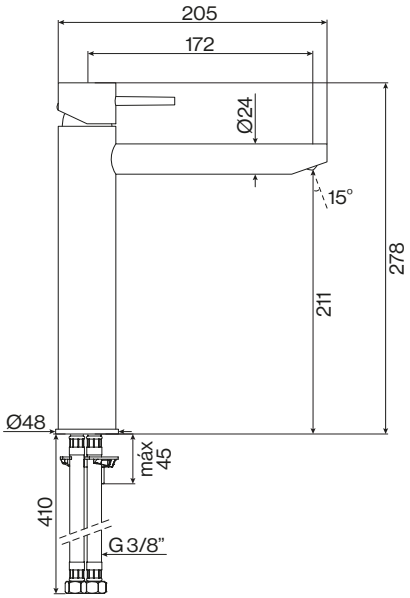

Cartucho Ø35
Cartridges Ø35
Cartucho Ø35
Cartouche Ø35

Cromado Extra Brilho
Extra Shiny Chrome
Extra Bright Chrome
Chrome Extra Brillant

Preto Mate
Matte Black
Negro Mate
Noir Mat

Caudal | 5 l/m
Flow rate | 5 l/m
Caudal | 5 l/m
Débit | 5 l/m

Fácil Montagem
Easy Assembly
Fácil montaje
Assemblage facile

10 Anos Garantia
10 Year Guarantee
10 años de garantía
Garantie de 10 ans

Testado e Controlado
Tested and Controlled
Probado y controlado
Testé et contrôlé

Serviço Pós-venda
After Sales Service
Servicio Postventa
Service Après-vente

Peças Sobresselentes
Spare Parts
Piezas de Recambio
Pièces Détacheées

REF.			
3493252-XXX	5711485	5700018	5711682
Manípulo Handle Maneta Levier	**Cartucho** Cartridges Cartucho Cartouche	**Flexível** Flexible Latiguillos Flexible	**Kit Fixação** Fixing kit Kit de fijación Kit de fixation

Complementos
Complements
Complementos
Compléments

Válvula
Push Waste
Desague
Soupape
P. 156

Louça Sanitária
Sanitaryware
Sanitarios
Lavabo
P. 168

Acessórios Banho
Bath Acessories
Accesorios de Baño
Accessoires de Bain
P. 158

Móvel de Banho
Bathroom Furniture
Mueble de Bâno
Meubles de Bains
P. 218

Catálogo/ Catalogue

CIFIAL S.A.

Rua da Circunvalação n.º210, Abelheira
4520-461 Rio Meão | Portugal

Tel. +351 256 780 100 | **Fax.** +351 256 783 395
encomendas@cifial.pt | comercial@cifial.pt

CIFIAL UK LTD

7 Faraday Court | Park Farm Industrial Estate
Wellingborough | Northants NN8 6XY | UK

Tel. +44 1933 402 008 | Fax. +44 1933 402 063
sales@cifial.co.uk

www.cifial.pt

www.cifial.co.uk