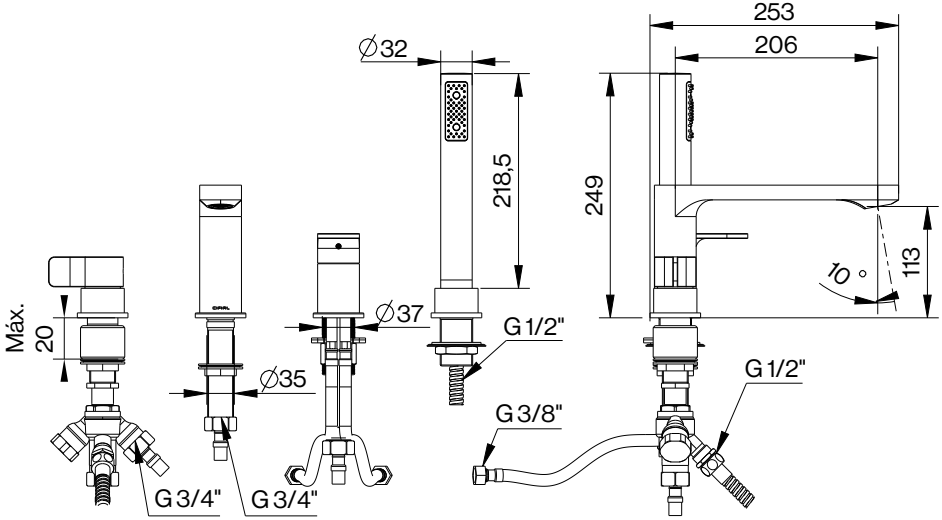
253
206
∅32
218,5
249
113
10 °
Máx.
20
∅37
G 1/2"
∅35
G 1/2"
G 3/8"
G 3/4"
G 3/4"